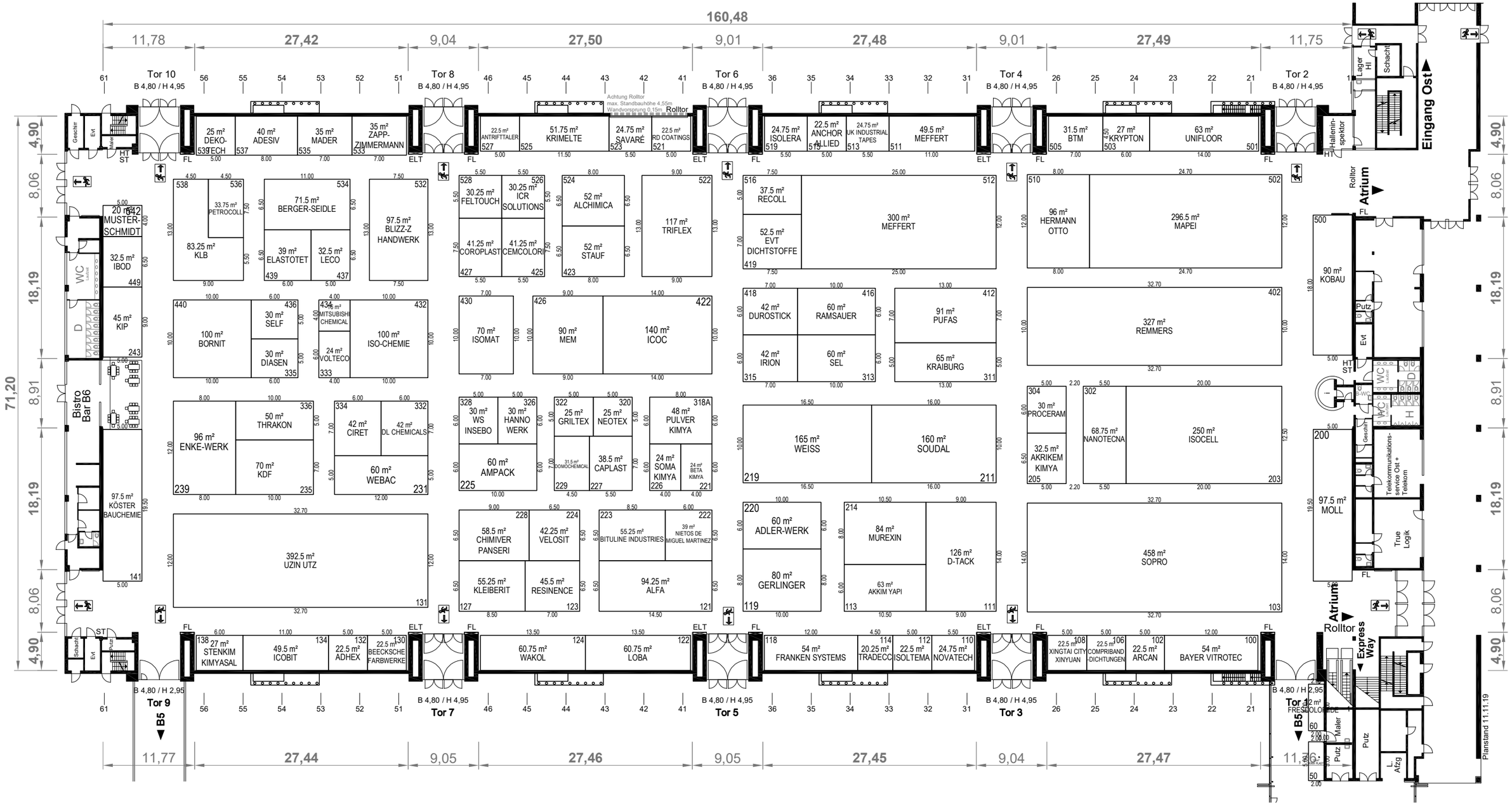

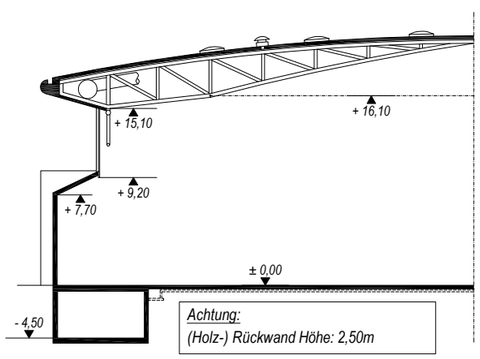

SCHNITT

0 10 20 30

Bestandsmauerwerk *Brickwork* (Halle B0: mit Holzwandverkleidung) *(Hall B0 with wooden wall paneling)*	
Holzwandverkleidung *Wooden wall paneling*	
Abhängepunkte (1 kN) *Suspension points (1 kN)*	
Abluftbauben *Ventilation hood*	
Lautsprecher *Speaker*	
Lichtkuppeln *Skylight*	
Dachträger *Roof girder*	
Info-Stele (B 2.75 / H 2.50) *Information pillar (2.75 w, 2.50 h)*	
Info-Terminal *Information terminal*	
Telefon *Telephone*	
Feuerlösch-Einrichtung *Fire extinguisher*	FL
Elektro-Schaltkasten *Electrical control box*	ELT
Informationsstand *Information stand*	Info
Spartenkanalnummer *Utility duct number*	24
Spartenkanal *Utility duct*	
Erste Hilfe *First aid*	
Sperrflächen *Blocked Space*	
Sperrflächen (bedingt nutzbar) *Blocked Space (limited use only)*	
Vermietbares Maß *Rentable dimension*	27,90
Hydrant *hydrant (fire plug)*	
Schalttableau / *Switch*	ST
Hallen Telefon / *Hall Telephone*	HT
Anschlussmöglichkeit für Gas, DN 32, 20 mbar *Gas connection, DN 32, 20 mbar*	G
Anschlussmöglichkeit für Druckluft, DN 50/40, 6 bar *Compressed-air connection, DN 50/40, 6 bar* (Halle B0: DN 50/10, 6 bar) *(Hall B0: DN 50/10, 6 bar)*	
Anschlussmöglichkeit für Sprinklerbodenzulauf, DN 50 *In-floor sprinkler connection, DN 50*	
Wasserablauf, Abstand = 3.0m, DN 100/70 *Waste water, Interval = 3.0 m, DN 100/70*	
Wasserzulauf, Abstand = 3.0m, DN 25, 3.5 bar *Water supply, Interval = 3.0 m, DN 25, 3.5 bar*	
Beleuchtung *Lighting*	350 lux/qm
Beleuchtung Halle B0 *Lighting Hall B0*	400 lux/qm
Elektroversorgung *Electricity*	200 W/qm
Staplerbelastung *Max. fork-lift load*	14 t/qm (140 kN/qm)
Zulässige Bodenbelastung *Max. floor load*	5 t/qm (50 kN/qm)
Zulässige Bodenbelastung Halle B0 *Max. floor load Hall B0*	2,5 t/qm (25 kN/qm)
Bodenbelag Halle B0: *Floor surface Hall B0:*	Eiche-Riegelparkett *Oak timber parquet*
Zulässige Punktbelastung Halle B0 (Auflagefläche 0.3 x 0.3, nicht gültig für Spartenkanalabdeckung) *Max. Point load Hall B0 (bearing surface 30 x 30 cm; does not apply to utility duct covers)*	8 t (80 kN)

ÜBERSICHTSPLAN
POSTITION PLAN

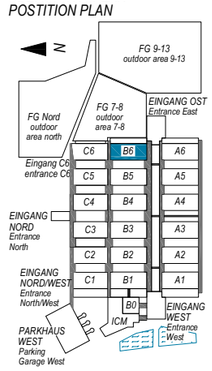

Planverfasser:

Messe München

Messegelände
D-81823 München
Tel.
Fax
http://www.messe-muenchen.de

Projektleitung:
Telefon:
Technikteam:
Telefon:

Veranstaltung:

BAU 2023

Planinhalt:

Vermietplan

Halle B6

			Datum	Name
Ausdruck vom:	16.01.23			
		Bearbeit.		
		Gepr.		
		Signatur		
		Maßstab: 1:500		
Änderung	Datum	Name	Plan-Nr.:	